R 43-900 UHS
R 53-1100 UHS
R 53-1500 UHS

cleanfix®
Swiss Made Quality.

Deutsch	2
English	6
Français	10

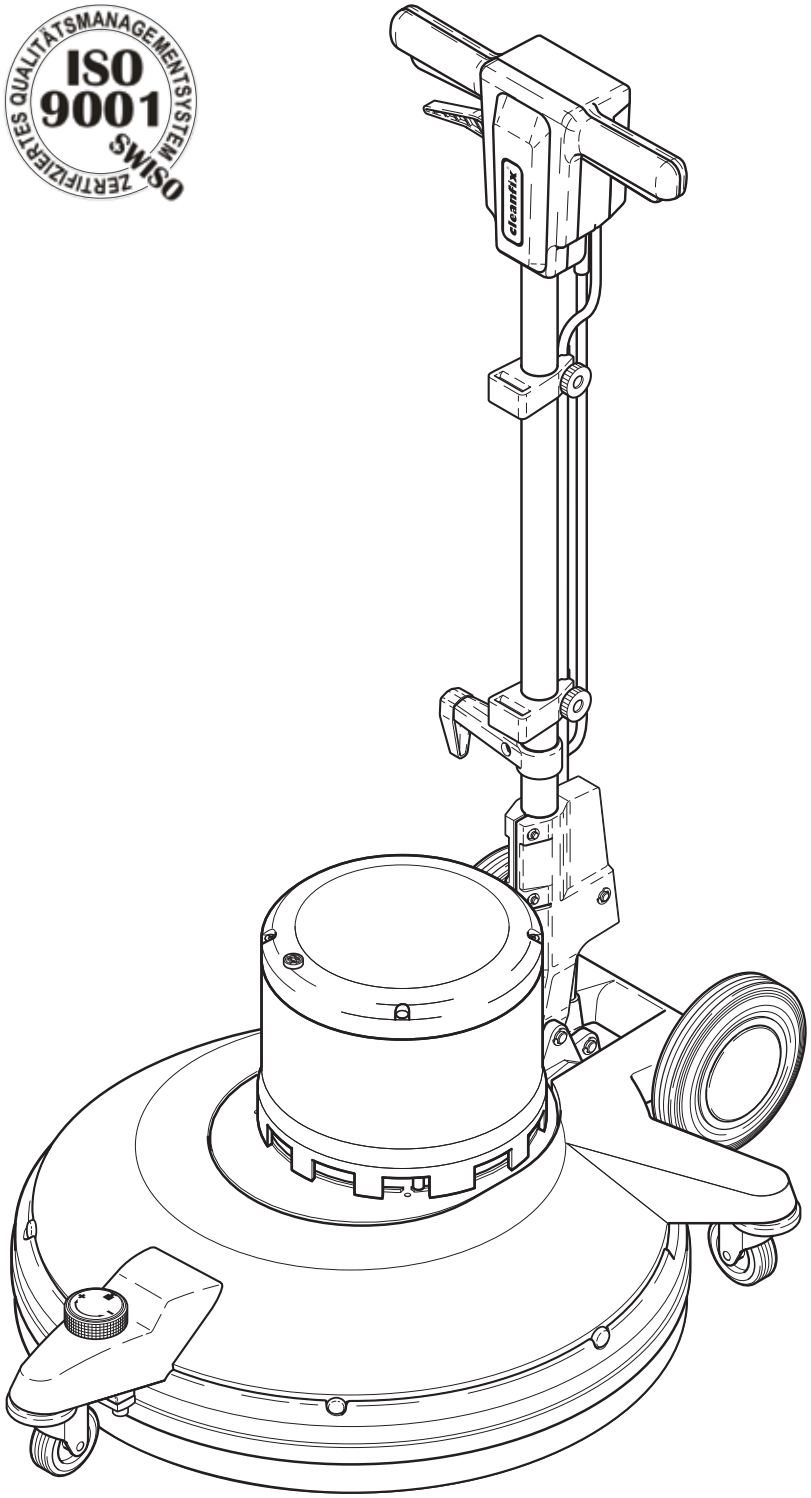

BA 043.001 09 / 2011

Vor Inbetriebnahme der Maschine diese Bedienungsanleitung lesen

Diese Bedienungsanleitung ist für das Bedienungspersonal bestimmt.

☞ Bitte machen Sie sich vor Aufbau, Inbetriebnahme und Wartung der Einscheibenmaschine mit den Hinweisen und Empfehlungen dieser Anleitung vertraut.

☞ Damit beherrschen Sie die Einscheibenmaschine sicher und optimieren die Leistung. Pflege und Wartung nach dieser Anleitung dienen Ihrer Sicherheit und erhalten den Wert.

☞ **Für Personen- und Sachschäden, die durch unsachgemässe Handhabung der Einscheibenmaschine entstehen übernimmt der Hersteller keine Haftung!**

Inhaltsverzeichnis

Sicherheitshinweise, Allgemeines	Deutsch 2
Gerätebeschreibung	Deutsch 3
Technische Daten	Deutsch 3
Inbetriebnahme / Betrieb	Deutsch 4
Montageanleitung für Spraymaster	Deutsch 4
Cleanern	Deutsch 4
Service, Wartungsvorschriften, Lagerung	Deutsch 5
Umweltschutz	Deutsch 5
Konformitätserklärung	Deutsch 5

Sicherheitshinweise

- Die Einscheibenmaschine darf nur von Personen benutzt werden, die in der Handhabung unterwiesen und ausdrücklich mit der Bedienung beauftragt sind.
- Dieses Gerät ist nicht dafür bestimmt, durch Personen (einschließlich Kinder) mit eingeschränkten physischen, sensorischen oder geistigen Fähigkeiten oder mangels Erfahrung und/oder mangels Wissen benutzt zu werden, es sei denn, sie werden durch eine für ihre Sicherheit zuständige Person beaufsichtigt oder erhielten von ihr Anweisungen, wie das Gerät zu benutzen ist. Kinder sollten beaufsichtigt werden, um sicherzustellen, dass sie nicht mit dem Gerät spielen.
- Die Einscheibenmaschine ist nicht für die Bearbeitung von Flächen geeignet, von denen gesundheitsgefährdende Stäube und Flüssigkeiten gelöst werden. Keine Stufen überfahren!
- Nie elektrische Leitungen überfahren. **Stromschlaggefahr!** Bei Arbeiten mit der Absaugvorrichtung (**R 53-1100 UHS+R 53-1500 UHS**) dürfen sich keine Flüssigkeiten auf dem Boden befinden!

Allgemeines

Das Betreiben der Einscheibenmaschine unterliegt den geltenden nationalen Bestimmungen.
Neben der Bedienungsanleitung und den im Verwenderland geltenden verbindlichen Regelungen zur Unfallverhütung sind auch die anerkannten fachtechnischen Regeln für sicherheits- und fachgerechtes Arbeiten zu beachten. Jede sicherheitsbedenkliche Arbeitsweise ist zu unterlassen. Die Verwendung der Einscheibenmaschine auf öffentlichen Wegen und Strassen ist untersagt.

Bestimmungsgemäße Verwendung

- Dieses Gerät ist für den gewerblichen Gebrauch geeignet, z.B. in Hotels, Schulen, Krankenhäusern, Fabriken, Läden, Büros und Vermietgeschäften.
- Alle Einscheibenmaschinen sind ausschliesslich zum Gebrauch im Innenbereich von Gebäuden bestimmt.
- Jede darüber hinausgehende Verwendung gilt als nicht bestimmungsgemäss. Für hieraus resultierende Schäden haftet der Hersteller nicht; das Risiko hierfür trägt allein der Benutzer.
- Zur bestimmungsgemässen Verwendung gehört auch die Einhaltung der vom Hersteller vorgeschriebenen Betriebs- Wartungs- und Instandhaltungsbedingungen.
- Die einschlägigen Unfallverhütungs-Vorschriften sowie die sonstigen allgemeinen anerkannten sicherheitstechnischen und arbeitstechnischen Regeln sind einzuhalten.
- Eigenmächtige Veränderungen an der Maschine schliessen eine Haftung des Herstellers für daraus resultierende Schäden aus.
- Bodenbeläge sind vor dem Einsatz der Maschine auf Eignung dieses Reinigungsverfahren zu prüfen!
- Auf Flächenpressung bei punktelastischen Böden, z.B. in Turnhallen achten!
- Für Schäden am Gerät und den zu reinigenden Bodenbelag, die durch Einsatz falscher Bürsten und Reinigungsmittel entstehen haftet der Hersteller nicht.

Produktehaftung

Der Bediener wird ausdrücklich darauf hingewiesen, dass die Maschine ausschliesslich bestimmungsgemäss eingesetzt werden muss. Für den Fall, dass die Einscheibenmaschine nicht bestimmungsgemäss eingesetzt wird, geschieht dies in der alleinigen Verantwortung des Anwenders. Jegliche Haftung des Herstellers entfällt somit.

Gefahrenquellen

- Ohne Bewegung der Einscheibenmaschine muss das Bürstenaggregat sofort abgeschaltet werden, damit keine Bodenbelagsschädigungen entstehen.
- Beim Transport in Aufzügen sind die jeweils geltenden Benutzerhinweise und Sicherheitsvorschriften - insbesonders die Tragfähigkeit - zu beachten.

Arbeitsplatz

- Der Arbeitsplatz befindet sich hinter der Maschine.

Zugelassenes Wartungspersonal

- Die Einscheibenmaschine darf nur von Personen gewartet und instandgesetzt werden, die über die fachliche und gesetzliche Legitimation verfügen.

Reinigungsmittel

- Bei Verwendung von Reinigungs- und Pflegemitteln ist auf die Gefahrenhinweise des Herstellers zu achten; ggf. Schutzbrille und Schutzkleidung tragen.
- Nur schaumarme, nicht brennbare Reinigungsmittel verwenden, die nicht allgemein gesundheitsgefährdende Stoffe enthalten.
- Auf die Gefahren bei Verwendung von leicht entzündlichen, brennbaren, giftigen, gesundheitsgefährdenen, ätzenden oder reizenden Stoffen wird ausdrücklich hingewiesen.

Erstinbetriebnahme

- Die Auslieferung, Instruktion über Sicherheitsvorschriften, Handhabung und Wartung sowie die Erstinbetriebnahme erfolgt in der Regel durch unseren autorisierten Fachmann.
- Ist dies nicht der Fall, so ist der Betreiber für die Instruktion der Bediener verantwortlich.

Gerätebeschreibung R 43-900 UHS / R 53-1100 UHS / R 53-1500 UHS

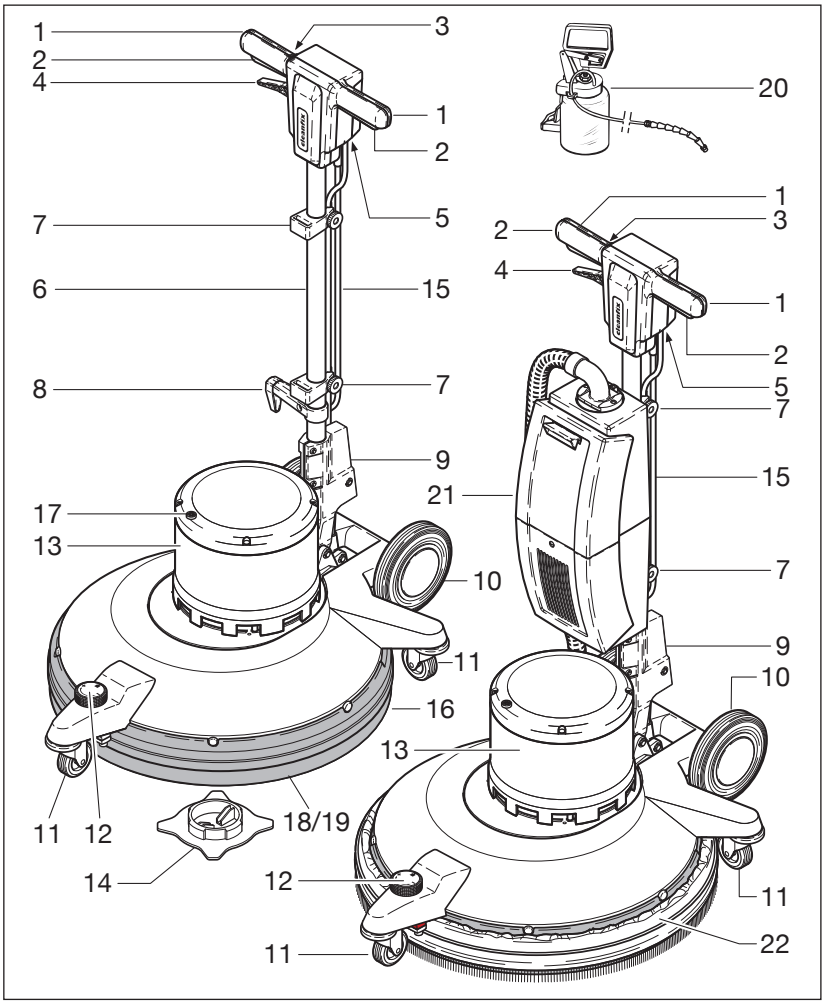

1 Deichselgriff
2 Treibtellermotorschalter
3 Schalterverriegelung
4 Stielverstellgriff
5 Gerätesteckdose
6 Deichsel
7 Tankhalterung
8 Kabelhaken
9 Stielverstellaggregat
10 Transporträder
11 Laufräder
12 Anpressdruckregulierung
13 Motorkopf
14 Pad-Befestigungsmutter
15 Elektrokabel
16 Prallschutz
17 Überlastanzeige
18 Treibteller

Optionales Zubehör

19 Pad
20 Sprühgerät (Spraymaster)
21 Saugeinheit (R 53-1100 UHS, R 53-1500 UHS)
22 Absaugring (R 53-1100 UHS, R 53-1500 UHS)

Technische Daten	R 43-900 UHS	R 53-1100 UHS	R 53-1500 UHS
Stromversorgung 220 /240 V : 50 Hz	X	X	X
Leistung des Bürstenmotors / W	1320	1320	1800
Bürstenumdrehungen (U / min.)	1100	1100	1500
Arbeitsbreite in cm	53	53	53
Unterfahrhöhe in cm	15 / 35	15 / 35	15 / 35
Kabellänge in m	20	20	20
Gewicht inkl. Treibteller	46 kg	46 kg	46 kg
Sicherheitsklasse	I	I	I
Schalldruckpegel	67dB (A)	67dB (A)	69dB (A)
Effektivbeschleunigungswert	< 2,5 m/s^2	< 2,5 m/s^2	< 2,5 m/s^2

1. Inbetriebnahme / Betrieb

Bitte beachten Sie: Die Spannung (Volt) im Reinigungsobjekt muss mit der auf dem Typenschild der Maschine angegebenen übereinstimmen.

1.1 Montageanleitung

☞ Motorkopf und Deichsel werden getrennt verpackt geliefert.
☞ Zunächst lösen Sie die 2 Imbusschrauben im Stielverstellaggregat (**9**).
☞ Dann führen Sie die Deichsel (**6**) leicht bis zum Anschlag in das Stielverstellaggregat (**9**) ein.
☞ Richten Sie den Deichselgriff (**1**) parallel zu den Laufrädern (**10**) aus, so dass die Schalterverriegelung (**3**) nach hinten zeigt.
☞ Danach werden die 2 Imbusschrauben im Stielverstellaggregat (**9**) wieder angezogen.
☞ Das Elektrokabel (**15**) wird über den Deichselgriff (**1**) und den Kabelhaken (**8**) aufgewickelt.

1.2 Was vor dem Einsatz zu tun ist

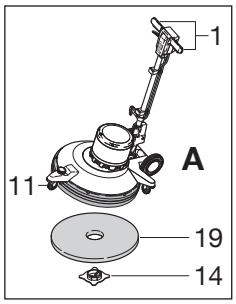

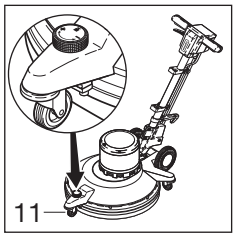

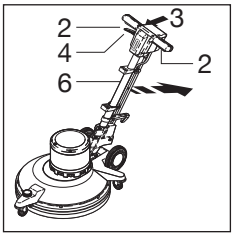

☞ Fassen Sie den Deichselgriff (**1**) mit beiden Händen und kippen Sie die Maschine, bis sie auf den beiden Rädern steht (**A**).

☞ Rollen Sie dann die Maschine zum Einsatzort und montieren Sie das Pad (**19**).
☞ Zu diesem Zweck wird das Pad (**19**) mit seiner zentralen Aussparung über den gelben Stutzen geschoben und mit der gelben Befestigungsmutter (**14**) gesichert.
☞ Auf möglichst gute Zentrierung des Pads achten und die Mutter (**14**) fest anziehen. Sie darf nicht aus der Padoberfläche hervortreten.
☞ Vor dem Start das vordere Rad (**11**) auf maximale Höhe (**-**), gleich geringstem Anpressdruck, einstellen.
☞ Die Schwenkbewegungen müssen noch gewährleistet sein.
☞ Bei unbefriedigendem Cleanereffekt und schlechter Glanzgabe den Anpressdruck geringfügig (**+**) erhöhen.
☞ Stets nur den geringstmöglichen Druck einstellen.
☞ Das Neztkabel (20m) immer ganz abwickeln.

1.3 So handhaben Sie die Maschine im Einsatz:

☞ Drücken Sie die Schalterverriegelung (**3**).
☞ Betätigen Sie den Bürstmotorschalter (**2**) (rechts oder links). Der Motor läuft an.
☞ Wenn Sie die Deichsel (**6**) leicht anheben, bewegt sich die Maschine nach rechts .

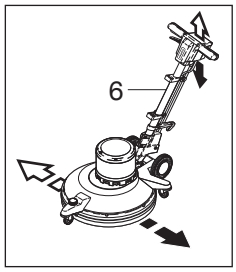

☞ Drücken Sie die Deichsel (**6**) nach unten, bewegt sich die Maschine nach links.
☞ Halten Sie die Deichsel (**6**) in Mittellage, arbeitet die Maschine auf der Stelle.
☞ Auf rauhen Böden muss die Maschine abgekippt (A) gestartet und erst dann auf den Boden abgesetzt werden.

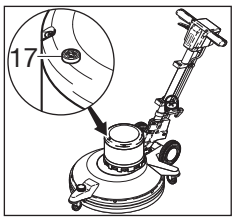

☞ Die Maschine ist mit einer Überlastanzeige (**17**) (zu hoher Anpressdruck) ausgerüstet.
☞ Diese Lampe soll nicht oder nur ganz kurz aufleuchten.

1.4 Nach dem Einsatz tun Sie bitte folgendes:

☞ Ziehen Sie den Stielverstellgriff (**4**) und stellen die Deichsel (**6**) senkrecht.
☞ Ziehen Sie den Netzstecker aus der Steckdose und rollen das Elektrokabel (**15**) über den Deichselgriff (**1**) und den Kabelhaken (**8**) auf.
☞ Zur Schonung der Haftnadeln bleibt das benutzte Pad mit dem Treibteller bis zum nächsten Einsatz verschraubt und wird erst dann gegen ein neues Pad ausgetauscht.
☞ Der Absaugring (**22**) muss von Zeit zu Zeit gereinigt / gewaschen werden.
☞ Für diese Wartungsarbeiten nehmen Sie ihn ab.
☞ Bei abgekippter Maschine können Sie den Absaugring einfach abziehen.
☞ Die Montage erfolgt in umgekehrter Reihenfolge.

2. Montageanleitung für Spraymaster

☞ Montieren Sie die Haltevorrichtung für den Spraymaster an der Deichsel (**6**) mit der Halterung nach oben und von der Bedienungsseite aus gesehen links.
☞ Hängen Sie den Spraymaster mit dem Zapfen in die Haltevorrichtung und schwenken diese nach hinten, bis die Kugelarretierung einrastet.
☞ Schieben Sie anschliessend den Federbügel über das Stielverstellaggregat (**9**).
☞ Sie können die Dose wahlweise links oder rechts anbringen.
☞ Den allseitig drehbaren Gelenkschlauch stellen Sie bitte in die von Ihnen gewünschte Richtung.

3. Cleanern

☞ Zum Cleanern rüsten Sie Ihre Maschine mit folgendem Zubehör aus:
Spraymaster (**20)**, Treibteller (**18**) für Pads und entsprechendem Pad (**19**).
☞ Füllen Sie das Sprühkännchen mit dem gewünschtem Produkt.
☞ Setzen Sie ein Pad auf den Treibteller.
☞ Lassen Sie dann die Maschine anlaufen.

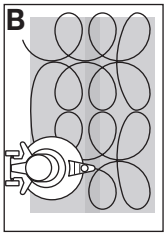

☞ Wenn Sie nun einige Male den Handhebel am Spraymaster durchziehen, wird das Cleanerprodukt auf den Boden gesprüht. Beginnen Sie nun sofort mit dem Cleanern, bis Glanz entsteht (**B + C**).
☞ Wir empfehlen, die zu bearbeitende Fläche abschnittsweise in kleineren Partien nacheinander zu bearbeiten.

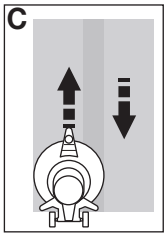

Mit der R 43-900 / R 53-1100 / R 53-1500 erzielen Sie beim Cleanern eine weit grössere Flächenleistung im Vergleich zu einer langsamer laufenden Maschine. Die Maschine ist hervorragend geeignet zum Cleanern mit Polymerdispersionen. Begeheigenschaften und Strapazierfähigkeit der Beschichtung bleibt erhalten. Verstrichungen lassen sich einfach beseitigen.

4. Service

☞ Im Falle einer Reparatur wenden Sie sich bitte an Ihren Fachgrosshändler oder an eine der autorisierten Service-Werkstätten.
☞ Sie werden fachgerecht und schnell bedient.

⚠ Diese Maschine ist nur für den Einsatz auf ebenen Flächen mit einer maximalen Steigung bis zu 5° bestimmt.

⚠ Diese Maschine ist nicht zur Verwendung auf öffentlichen Wegen oder Strassen zugelassen.

5. Wartungsvorschriften

Folgende Hinweise sind unbedingt zu beachten:

☞ Beim Reinigen und Warten der Maschine, beim Auswechseln von Teilen oder bei der Umstellung auf eine andere Funktion, ist der Antrieb auszuschalten und der Netzstecker zu ziehen.
☞ Die Netzanschlussleitung darf durch Überfahren, Quetschen, Zerren und dergleichen nicht verletzt oder beschädigt werden.
☞ Die Netzanschlussleitung ist regelmässig auf Anzeichen einer Beschädigung zu untersuchen.
☞ Die Maschine darf nicht benutzt werden, falls der Zustand der Netzanschlussleitung nicht einwandfrei ist.
☞ Bei Verwendung oder Ersatz von Netzanschluss- oder Geräteanschlussleitungen darf nicht von den vom Hersteller angegebenen Ausführungen abgewichen werden.
☞ Beim Ersetzen von Kupplungen von Netzanschluss- oder Geräteanschlussleitungen muss Spritzwasserschutz und die mechanische Festigkeit gewährleistet bleiben.
☞ Bei Beförderung der Maschine in Aufzügen ist der Stiel/die Deichsel senkrecht zu stellen, damit er/sie nicht an den Fahrschachtwänden hängen bleiben kann.
☞ Die Sicherung gegen Zurückschlagen erfolgt automatisch über die patentierte Stiel-/Deichselverstelleinrichtung.
☞ Es dürfen nur die für den Verwendungszweck des Gerätes geeigneten Sprüh- und Reinigungsmittel verwendet werden.
☞ Auf keinen Fall leichtentzündliche, brennbare, giftige, gesundheitsgefährdende , ätzende oder reizende Stoffe verwenden.
☞ Instandsetzungen, einschliesslich des Einbindens von Sprühmittelleitungen, und Schläuchen, dürfen nur durch zugelassene Kundendienststellen oder durch Fachkräfte dieses Gebietes, welche mit allen relevanten Sicherheitsvorschriften vertraut sind, durchgeführt werden.

6. Lagerung

Wird die Maschine nicht benützt , ist sie trocken und unter normalen Raumbedingungen (**nicht unter 0°C**) zu lagern.

7. Umweltschutz

	Die Verpackungsmaterialien sind recyclebar. Bitte werfen Sie die Verpackungen nicht in den Hausmüll, sondern führen Sie diese einer Wiederverwertung zu.
	Altgeräte enthalten wertvolle recyclingfähige Materialien, die einer Verwertung zugeführt werden sollten. Batterien, Öl und ähnliche Stoffe dürfen nicht in die Umwelt gelangen. Bitte entsorgen Sie Altgeräte deshalb über geeignete Sammelsysteme.

EG-Konformitätserklärung

Wir,

Cleanfix Reinigungssysteme AG
Stettenstrasse - CH-9247 Henau

erklären in alleiniger Verantwortung dass das Produkt,

Einscheibenmaschine

R 43-900 / R 53-1100 / R 53-1500

ab Seriencode Nr. 9001 und folgende
(Bezeichnung, Typ, Seriennummer)

auf das sich diese Erklärung bezieht mit der/den fogenden Norm(en) oder normativen Dokument(en) übereinstimmt.

Safety:

EN 60335-1:2002 + am; EN 60335-2-67:2003;
EN ISO 11202:1997; EN ISO 5349-1:2002
EN ISO 11202:1995; EN ISO 5349-1:2001

EMC:

EN 55014-1:00 + am; EN 61000-3-2:2001
EN 61000-3-3:94 + am; EN 55014-2:97 + am
EN 61000-6-3:2002;

EMF:

EN 50366:03

(Titel und/oder Nummer sowie Ausgabedatum der Norm(en)

Gemäss den Bestimmungen der Richtlinien:

2006 / 95 / EG - 2006 / 42 / EG - 2004 / 108 / EG

Henau, 01.01.2010

Roland Flück
Leiter Entwicklung

Cleanfix Reinigungssysteme AG
Roland Flück
Stettenstrasse
CH-9247 Henau
Tel. 0041 71 955 47 47 • Fax 0041 71 955 47 60
www.cleanfix.com - info@cleanfix.com

Read these instructions carefully before operating the machine!

These operating instructions are intended for operating staff.

☞ Please familiarize yourself with the instructions and recommendations contained in these operating instructions before setting up, commissioning and servicing the machine.

☞ You will then have full control over the machine and use it efficiently. The care and maintenance described in these operating instructions are in the interests of your own safety and preserve the machine's value.

☞ **The manufacturer accepts no liability for personal injury or damage to property due to the incorrect use of this machine.**
Please read the safety instructions carefully!

Contents

Safety instructions, General remarks	English 6
Description of pictures	English 7
Technical Specification	English 7
Commissioning / operation	English 8
Assembly instructions for Spraymaster	English 8
Cleaners, Polishing / cleaning	English 8
Service, Service instructions, Storage	English 9
Protection de l'environnement	English 9
Declaration of Conformity	English 9

Safety instructions

- The single-disc machine may only be used by persons trained in its use and explicitly entrusted with its operation.
- This equipment is not intended to be used by persons (including children) with restricted physical, sensory or mental abilities or who have no experience and/or knowledge of its use, unless supervised by a person who is responsible for their safety, or they have received instructions from this person on how to use the equipment.
- The single-disc machine is not suitable for cleaning surfaces which release health-hazardous dusts and liquids. Do not use the machine on steps.
- Never drive the machine over electric cables. **Danger of electric shocks!**
- During operations with the suction unit, the floor must be dry. (**R 53-1100 UHS + R 53-1500 UHS**)

Cables and Extension Leads

Cleanfix machines are designed for use with the specified mains cable diameter and length. To avoid voltage drop and potential damage to the machine, extension leads should not be used unless they are of a size capable of carrying the power required. They should also be fully unwound before use.

General remarks

The operation of the single-disc machine is subject to the currently valid national regulations.
It is essential to observe not only the operating instructions and the binding regulations on accident prevention valid in the country of use, but also the generally acknowledged rules for safe and correct working procedures. No methods involving safety risks must be employed. The use of automatic machines on public paths and roads is prohibited.

Correct use

- This device is designed for commercial use suitable, for example in hotels, schools, hospitals, Factories, shops, offices and rental shops.
- All single-disc machines are intended exclusivelyfor use in buil-ding interiors.
- Any use beyond this is considered incorrect. The manufacturer accepts no liability for any resultant damage; the user alone bears the risk.
- Correct use also includes adherence to the operating, servicing and maintenance conditions recommended by the manufacture.
- The relevant accident prevention regulations as well as all the generally acknowledged safety and working practices must be followed.
- Unauthorized modifications to the machine exclude the manufacturer's liability for resultant damage.
- Before machine use, floorcoverings must be tested for suitability for this cleaning process.
- Pay attention to the area compression of point-elastic floors, e.g. in gymnasiums.
- The manufacturer accepts no liability for damage to equipment and to the floor being cleaned from using the wrong brushes and clea-ning agents.

Product liability

The operator's attention is drawn explicitly to the fact that the machi-nes may only be used for their intended purpose. If the machines are not used for their intended purposes, the user must accept full respon-sibility. Any liability of the manufacturer ist thus excluded.

Sources of risk

- When the machine is stationary, the brush unit must be immediately switched off to prevent damage to the floorcovering.
- During transportation in lifts, the currently valid user instructions and safety regulations – and particularly those concerning maximum loading – must be observed.

Machine operation position

- The machine operation position is behind the machine.

Approved maintenance staff

- The single-disc machine may only be serviced and repaired by per-sons with technical and legal authorization.

Cleaning agents

- When using cleaning and care agents, the manufacturer's danger warnings must be followed and protective goggles and clothing must be worn.
- Only muse low-foaming, non-combustible cleaning agents which do not contain generally health-hazardous substances.
- Explicit reference is made to the risks of using highly flammable, com-bustible, toxic, health-hazardous, corrosive or irritant substances.

Initial operation

- Delivery, instruction on safety procedures, handling and maintenance and initial operation are generally carried out by our authorized specialist.
- If this is not the case, the operator is responsible for instructing machine users.

Description of pictures R 43-900 UHS / R 53-1100 UHS / R 53-1500 UHS

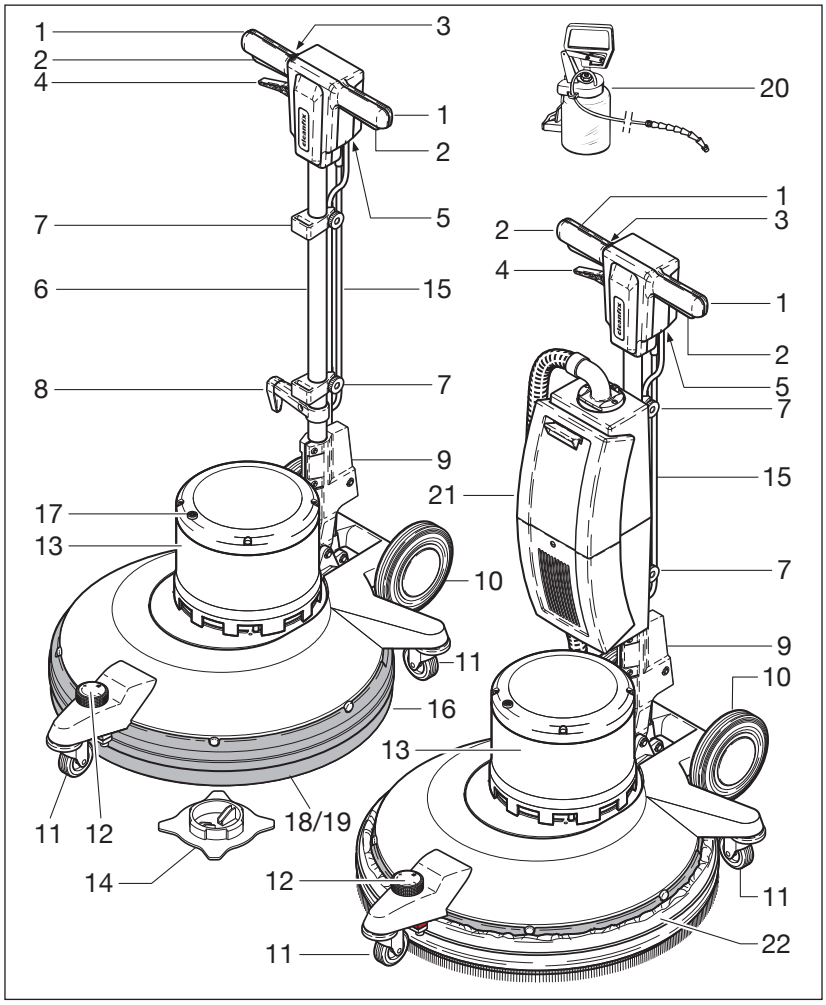

1 Handle bar
2 Drive plate motor switch
3 Swith lock
4 Shaft adjustment handle
5 Plug socket
6 Shaft
7 Tank holder
8 Cable hook
9 Shaft adjustment unit
10 Rear wheels
11 Front wheels
12 Pressing force regulator
13 Motor head
14 Pad fastening nut
15 Electric cable
16 Buffer on three front wheels and dust ring
17 Overload indicator
18 Drive plate for pads

Optional Accessories

19 Pad
20 Spray unit (Spraymaster)
21 Vacuum (R 53-1100 UHS, R 53-1500 UHS)
22 Dust ring (R 53-1100 UHS, R 53-1500 UHS)

Technical specifications	R 43-900 UHS	R 53-1100 UHS	R 53-1500 UHS
A. C. motor 220 /240 V : 50 Hz	X	X	X
Rated power / W	1320	1320	1800
Brush (rpm)	1100	1100	1500
Brush (cm)	53	53	53
Working height (cm)	15 / 35	15 / 35	15 / 35
Cable length (m)	20	20	20
Working weight / incl. Treibteller	46 kg	46 kg	46 kg
Protection class	I	I	I
Sound pressure level LPA (dB (A))	67dB (A)	67dB (A)	69dB (A)
Acceleration value	< 2,5 m/s^2	< 2,5 m/s^2	< 2,5 m/s^2

1. Commissioning/operation

Please remember that the voltage in the building being cleaned must concur with that given on the machine's type plate.

1.1 Assembly instructions

☞ The motor head and bar are supplied separately packed.
☞ First release the hexagon socket srews in the shaft adjustment unit (**9**).
☞ Then feed the bar (**6**) gently as far as it will go into the shaft adjustment unit (**9**).
☞ Align the handle bar (**1**) parallel with the wheels (**10**), so that the open side of the housing of the top shaft element (**3**) is facing to the rear.
☞ Then tighten the hexagon socket screws (**9**) again.
☞ Wind the electric cable (**12**) around the handle bar (**1**) and cable hook (**8**).

1.2 Preparations for use

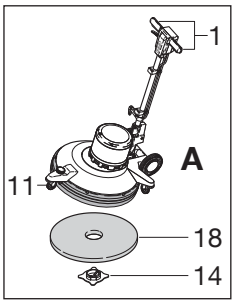

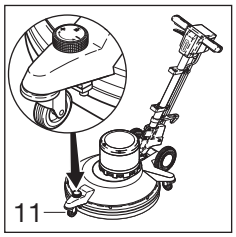

☞ Grasp the handle bar (**1**) with both hands and tip the machine until it is resting on both wheels (**A**).
☞ Then run the machine to place of work and attach the pad (**19**).
☞ To this end, slide the pad (**19**) with ist central recess over the yellow connector and fasten it with the yellow fastening (**14**) nur.
☞ Make sure that the pad is properly centred and tighten the nur firmly.
☞ It mist not protrude beyond the pad surface.
☞ Before starting the machine, set the front wheel (**11**) to ist maximum height (**-**), which is equal to the lowest pressing force.
☞ Make sure that the swivelling action is unimpaired.
☞ If the cleaning effect and gloss finish are unsatisfactory, increase the pressing force slightly (**+**).
☞ Only set the lowest possible pressure.
☞ Always uncoil all of the mains cable (20 m).

1.3 Machine use

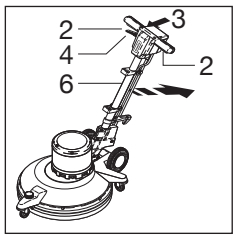

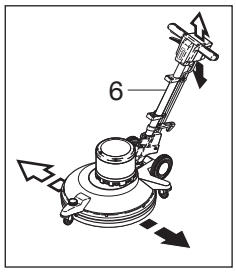

☞ Press the drive plate motor switch (**2**) (right or left) to start the motor.

☞ If you raise the shaft (**6**) slightly, the machine moves to the right.
☞ If you lower the shaft, the machine moves to the left.
☞ If you keep the shaft in ist central position, the machine operates on the spot.

☞ On rough floors, tip the machine (**A**) before starting the motor and only then lower it onto the floor.

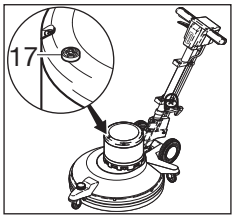

☞ The machine is equipped with an overload indicator (**17**) (for excessive pressing force).
☞ This lamp should not or only briefly light up.

1.4 After use

☞ Pull the shaft adjustement lever (**4**) and setz the shaft (**6**) in ist vertical position.
☞ Now pull the mains plug out of ist socket and coil the electric cable (**15**) around the handlebar (**1**) and cable hook (**8**).
☞ To protect the retaining needles, leave the used pd screwed onto the drive plate until the machine is used again. Only then replace it with a new pad.
☞ The vacuum ring (**22**) must from time to time be washed clean.
☞ For this maintenance, you take it off.
☞ If the machine can be tipped suction ringpull easy.
☞ Assemble in reverse order.

2. Assembly instructions for Spraymaster

☞ Fit the holder for the spray can to the bar (**6**) with the holder pointing upwards and, when viewed from the operating side, to the left.
☞ Hook the spray can's tongue onto the holder, pivoting the holder back until the ball catch engages.
☞ Then slide the spring clip over the shaft adjustment unit (**9**).
☞ Attach the box on the right or left as desired.
☞ Point the universal-jointed hose in the desired direction.

3. Cleaners

☞ Equip your machine with the following accessories for cleaner spraying:
Spraymaster (**20**) and the brown pad (**19**).
☞ Fill the spray with the desired product.
☞ Attach the pad to the drive plate.
☞ Then start the machine.

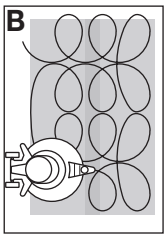

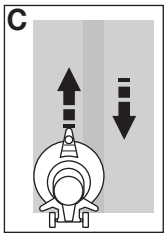

☞ Pull the hand lever on the Spraymaster (**20**) a few times to spray the cleaner product onto the floor. Start cleaner spraying immediately, continuing until a gloss is produced (**B+C**).
☞ We recommend cleaning the floor section by section.
With the R 43-900 / R 53-1100 / R 53-1500 you can clean at a far greater speed than with slower machines.

The machine is ideal for cleaning with polymer dispersions. The coating's traffic resistance and hardwearing properties remain unaffected. Smears can be removed easily.

4. Polishing / cleaning

☞ For these tasks, we advise using the red pads.
☞ This is fastest way of removing smears and scratches and producing the typical wet gloss.

5. Service

- ☞ For repairs, please contact your specialist wholesaler or one of the service shops.
- ☞ You will be expertly and quickly served.

⚠ This machine is only intended for use on level surfaces with a maximum gradient of up to 5 %.

⚠ This machine is not approved for use on public paths and roads.

6. Servicing instructions

The following instructions must always be observed

- ☞ When cleaning and servicing the machine, replacing parts or when changing over to a different function, switch off the drive and remove the plug.
- ☞ The power supply lead must not be damaged by driving over it, crushing, tugging etc.
- ☞ Check the power supply lead regularly for signs of damage.
- ☞ The machine must not be used if the power supply lead is not in perfect condition.
- ☞ When using or replacing the power supply or equipment supply leads, use only those specified by the manufacturer.
- ☞ When replacing the plug-and-socket connectors of power supply or equipment supply leads, splash protection and mechanical strength must be assured.
- ☞ When transporting the machine in lifts, put the shaft/bar in a vertical position so that it cannot catch on the lift walls.
- ☞ The shaft/bar is automatically secured against recoil by the patented shaft/bar adjustment unit.
- ☞ Only the spray and cleaning agents suitable for the machine's purpose may be used.
- ☞ Never use highly flammable, combustible, toxic, health-hazardous, corrosive or irritant substances.
- ☞ Repairs, including the fitting of spray agent lines and hoses, may only be carried out by approved customer service shops or by specialists in this field who are familiar with all the relevant safety regulations.

7. Storage

When the machine is not being used, store it in a dry place and in normal room conditions (not below under 0°C).

8. Environmental protection

	The packaging material can be recycled. Please do not throw the packaging material into household waste; please send it for recycling.
	Old appliances contain valuable materi-als that can be recy-cled; these should be sent for recycling.. Batteries, oil, and similar substances must not enter the environment. Please dispose of your old appliances using appropriate collection systems.

Declaration of Conformity

We,

Cleanfix Reinigungssysteme AG
Stettenstrasse - CH-9247 Henau

declare under our sole responsibility that the product,

Single disc machine
R 43-900 / R 53-1100 / R 53-1500

from serial code Nr. 9001 and following
(name,type, serial number)

to which this declaration relates is in
conformity with the following stand- ard(s) or other
normative document(s).

Safety:

EN 60335-1:2002 + am; EN 60335-2-67:2003;
EN ISO 11202:1997; EN ISO 5349-1:2002
EN ISO 11202:1995; EN ISO 5349-1:2001

EMC:

EN 55014-1:00 + am; EN 61000-3-2:2001
EN 61000-3-3:94 + am; EN 55014-2:97 + am
EN 61000-6-3:2002;

EMF:

EN 50366:03

(title and/or number and date of issue of the standard(s)).

following the provisions of Directive

2006 / 95 / EC - 2006 / 42 / EC - 2004 / 108 / EC

Henau, 01.01.2010

Roland Flück
Director of Development

Cleanfix Reinigungssysteme AG
Stettenstrasse - CH - 9247 Henau
Tel. 0041 71 955 47 47 • Fax 0041 71 955 47 60
www.cleanfix.com - info@cleanfix.com

Lire attentivement le mode d'emploi avant la mise en service de la machine

Les présentes instructions de service sont destinées aux personnes utilisant la monobrosse.

☞ Avant l'assemblage, la mise en service et l'entretien de la monobrosse, veuillez vous initier aux consignes et recommandations qu'elles contiennent.

☞ Ceci vous permettra d'utiliser la monobrosse en toute sécurité et d'optimiser son rendement. Les mesures d'entretien et.de maintenance contenues dans ces instructions vous sont fournies à titre de sécurité et pour préserver la valeur de la monobrosse.

☞ **Le fabricant décline toute responsabilité pour des dommages personnels et matériel liés à l'utilisation inadéquate de la monobrosse!**

Table des matières

Consignes de sécurité, Généralités	Français 10
Structure de la monobrosse	Français 11
Caractéristiques techniques	Français 11
Mise en service / fonctionnement	Français 12
Instrucitons de montage pour le Spraymaster	Français 12
Nettoyage par la méthode Cleaner Spray	Français 12
Nettoyage par polissage / méthode Cleaner	Français 13
Service, Les indications suivantes doivent absolument être respectées	Français 13
Stockage	Français 13
Protection de l'environnement	Français 13
Déclaration de Conformité	Français 13

Consignes de sécurité

- La monobrosse doit uniquement être utilisée par des personnes initiées à son utilisation et expressément désignées pour cela.
- Cet appareil n'est pas destiné à être utilisé par des personnes (y compris des enfants) dont les capacités physiques, sensorielles ou mentales sont limitées ou qui manquent d'expérience et de connaissances, à moins que ces personnes ne soient placées sous surveillance et informées sur le mode d'utilisation de l'appareil.
  Veiller à ce que les enfants ne jouent pas avec l'appareil.
- La monobrosse n'est pas destinée à traiter des surfaces susceptibles de dégager des poussières et liquides nocifs pour la santé. La monobrosse ne doit pas être passée sur des marches d'escaliers!
- La monobrosse ne doit jamais être passée sur des câbles électriques. Danger de décharges de courant!
- Lorsque vous travaillez avec le dispositif d'aspiration peut-être pas. Les liquides sont sur le terrain!
  (**R 53-1100 UHS+R 53-1500 UHS**, le Duo-Speed)

Généralités

L'utilisation de la monobrosse est réglementée par les dispositions nationales en viguer.
Outre les instructions de service et les réglementations relatives à la prévention des accidents en vigueur dans le pays d'utilisation, il convient d'observer les règles techniques reconnues pour des travaux effectués dans les règles de l'art et en toute sécurité. Toute utilisation constituant un risque pour la sécurité est interdite. L'utilisation de la monobrosse sur des voies publiques et rues est interdite.

Emploi conforme aux dispositions

- Cet appareil est conçu pour une utilisation commerciale approprié, par exemple dans les hôtels, écoles, hôpitaux, Usines, magasins, bureaux et magasins de location.
- Toutes ces machines sont destinées exclusivement au nettoyage par voie humide de revêtements de planchers résistants à l'eau à l'intérieur des bâtiments.
- Tout emploi dépassant ce cadre et considéré comme non conforme aux dispositions. Le fabricant ne répond pas des dommages qui en résultent ; seul l'utilisateur en assume le risque.
- L'emploi conforme aux dispositions comprend aussi le respect des conditions de service, d'entretien et de réparation prescrites par le fabricant.
- Les prescriptions de prévention des accidents à ce sujet ainsi que les autres règles de sécurité et de travail généralement reconnues doivent être respectées.
- Les changements arbitraires apportés aux monobrosses excluent la responsabilité du fabricant pour les dommages qui en résulteraient.
- Avant d'utiliser ce procédé de nettoyage, il faut vérifier si les revêtements de planchers s'y prêtent!
- Prendre garde à la pression spécifique de surface sur les planchers à élasticité ponctuelle, par exemple dans les gymnases!
- Le fabricant ne répond pas des dommages de l'appareil et du revêtement du plancher à nettoyer provoqués par l'emploi de brosses et de produits de nettoyage inappropriés.

Responsabilité des produits

Il est signalé expressément à l'opérateur que les monobrosses doivent être utilisées exclusivement pour l'emploi prévu. Si ce n'est pas le cas, seul l'utilisateur en sera responsable. Toute responsabilité du fabricant s'éteindra alors.

Sources de risques

- En cas d'immobilisation de la machine, il faut interrompre immédiatement l'ensemble porte-brosses pour ne pas endommager le plancher.
- Passez avec précaution sur les seuils et les paliers ou autres parties saillantes: ils peuvent endommager les roues et les lèvres d'aspiration. Prenez soin que l'on soulève le portebrosses et la tuyère d'aspiration.
- En cas de transport dans des ascenseurs, il faut observer les instructions pour les utilisateurs et les consignes de sécurité valables dans chaque cas, surtout sur la limite de charge.

Poste de travail

- Il se trouve derrière la monobrosse, contre le pupitre de commande.

Personnel d'entretien admis

- La monobrosse ne doit être entretenue et réparée que par des personnes autorisées techniquement et légalement.

Produits de nettoyage

- Lors de l'emploi d'agents de nettoyage et d'entretien, il faut observer les mises en garde du fabricant; le cas échéant, porter des lunettes et des vêtements de protection.
- N'utiliser que des produits de nettoyage peu moussants et incombustibles ne contenant pas de substances généralement nocives.

Il est signalé expressément que l'emploi de substances aisément inflammables, combustibles, toxiques, nocives, corrosives ou irritantes implique des risques.

Première mise en service

- En général, la livraison, l'instruction sur les consignes de sécurité, la manipulation et l'entretien ainsi que la mise en service sont effectuées par notre spécialiste autorisé.
- Si ce n'est pas le cas, l'utilisateur estresponsable de l'instruction de l'opérateur.

Structure de la monobrosse R 43-900 UHS / R 53-1100 UHS / R 53-1500 UHS

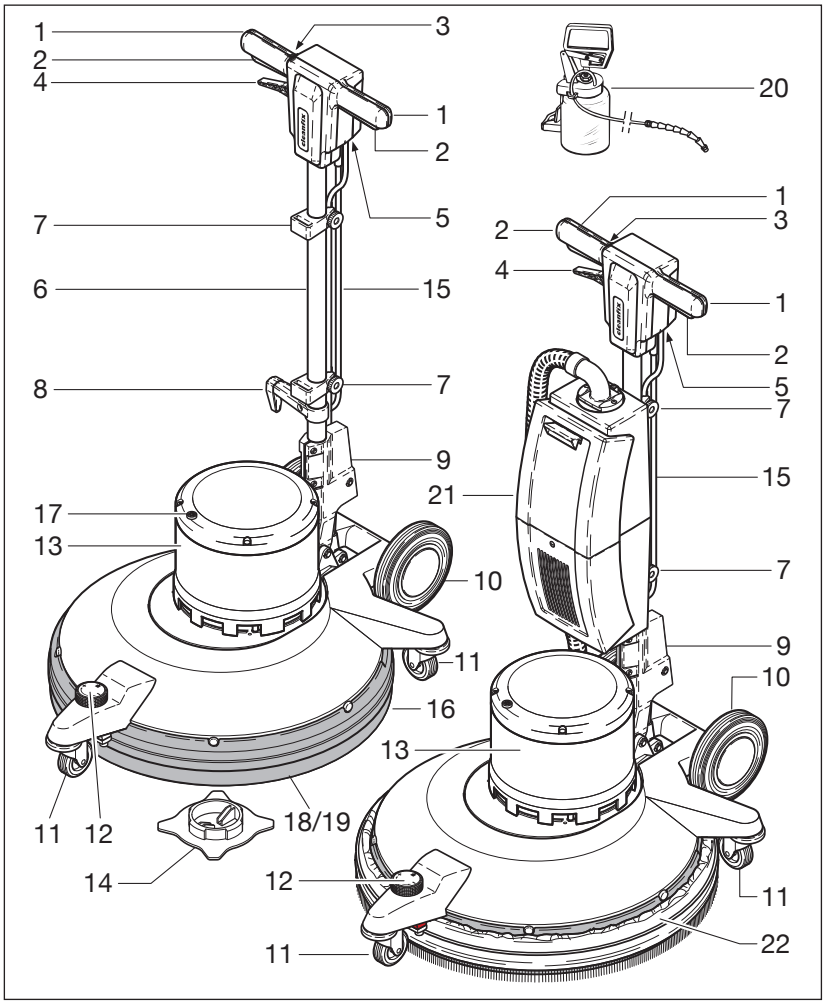

1 Poignée du timon
2 Interrupteur moteur de brosse
3 Verrouillage du commutateur
4 Levier de réglage du timon
5 Prise pour accessoires
6 Timon
7 Support du réservoir
8 Crochet à câble
9 Support timon
10 Roues de transport
11 Roues de roulement
12 Régulation de la pression
13 Bloc moteur
14 Ecrou de fixation du pad
15 Câble électrique
16 Protection sur trois roues de roulement
17 Indicator de surcharge
18 Plateau d'entraînement pour les pads

Optional Accessories

19 Pad
20 Réservoir de pulvérisation (Spraymaster)
21 Vacuum (R 53-1100 UHS, R 53-1500 UHS)
22 Anneau d'aspiration (R 53-1100 UHS, R 53-1500 UHS)

Caractéristiques techniques	R 43-900 UHS	R 53-1100 UHS	R 53-1500 UHS
Moteur à courant alternatif 220 /240 V : 50 Hz	X	X	X
Puissance nominale absorbée / W	1320	1320	1800
Vitesse de rotation (t/mn)	1100	1100	1500
Brosse / cm	53	53	53
Hauteur capot (cm)	15 / 35	15 / 35	15 / 35
Longueur du câble (m)	20	20	20
Poids avec plaque d 'entraînement	46 kg	46 kg	46 kg
Classe de protection	I	I	I
Niveau de pression acoustique LPA (dB (A))	67dB (A)	67dB (A)	69dB (A)
La valeur d'accélération	< 2,5 m/s^2	< 2,5 m/s^2	< 2,5 m/s^2

1. Mise en service / fonctionnement

A respecter: Le voltage de l'objet à nettoyer doit correspondre à celui indiqué sur la plaquette signalétique de la monobrosse.

1.1 Instructions de montage

☞ La tête moteur et le timon sont livrés séparément.
☞ D ébloquez tout d'abord les vis à six-pans creux sur le groupe de réglage du manche (**9**).
☞ Introduisez ensuite légèrement le timon (**6**) jusqu'à la butée dans le groupe de réglage du manche (**9**).
☞ Ajustez la poignée du timon (**1**) parallèlement aux roulettes (**10**) de manière que la face ouverte du boîtier de la partie supérieure du manche (**3**) soit dirigée vers l'arrière.
☞ Resserrez ensuite les vis à six-panx creux.
☞ Enroulez le câble électrique (**15**) sur la poignée du timon (**1**) et sur le crochet à câble (**8**).

1.2 Avant la mise en route

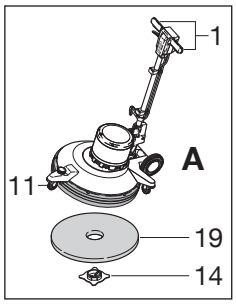

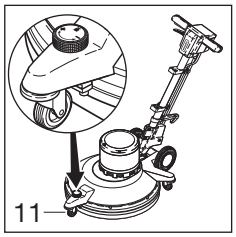

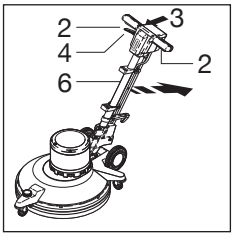

☞ Saisir la poignée (**1**) des deux mains et incliner la machine vers l'arrière jusqu'à ce qu'elle repose sur les deux roues (**A**).
☞ Faire ensuite rouler la machine jusqu'au lieu de son utilisation et monter le pad. (**19**).
☞ A cette fin, pousser le pad (**19**) avec son évidement central au-dessus du support jaune et le fixer avec l'écrou de fixatin jaune (**14**).
☞ Veiller si possible à un bon centrage du pad et à serrer correctement l'écrou (**14**).
☞ Il ne doit pas être en saillie à la surface du pad.
☞ Avant le démarrage, régler la roue avant (**11**) sur la hauteur maximale, soit une pression minimale (**-**).
☞ Les mouvements d'orientation doivent encore être garantis.
☞ Lors d'un effet de nettoyage insatisfaisant et d'un éclat insuffisant, augmenter légèrement la pression (**+**).
☞ Ne toujours régler que la pression la plus faible possible.
☞ Toujours dérouler entrièrement le câble (20m).

1.3 Comment utiliser la monobrosse

☞ Appuyez sur le bouton de verrouillage (**3**).
☞ Manoeuvrer l'une des poignées (**2**) (à droite ou à gauche). Le moteur se met en marche.
☞ Lorsque l'on soulève légèrement le timon (**6**) la monobrosse se déplace vers la droite.

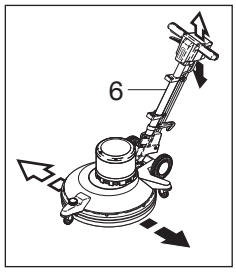

☞ Lorsque l'on abaisse légèrement le timon, elle se déplace ver la gauche.

☞ Lorsque le timon (**6**) est maintenu en position médiane, la monobrosse travaille sur place.

☞ En présence de sols rugeux, démarrer la monorosse à l'étt incliné (**A**) puis la poser sur le sol.

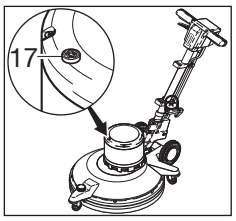

☞ La machine est équipée d'un indicateur de surcharge (**17**) (pression trop élevée).

☞ La lampe ne doit pas s'allumer ou alors que brièvement.

1.4 Ce qu'il y a lieu de faire après l'emploi

☞ Tirer la poignée de réglage (**4**) et faire passer le timon (**6**) en position verticale.
☞ Retirer la fiche de la prise de coourant et enrouler le câble électrique (**15**) autour de la poignée (**1**) et du crochet à câble (**8**).
☞ Afin de Mönager les aiguilles d'adhérence, le pad utilisé reste vissé avec le plateau d'entraînement jusqu'à la prochaineutilisation et peut être remplacé à ce moment.
☞ La bague à poussière en polis (**22**) doit être netoyée/lavée de temps à autres. Elle doit être retirée pour ces travaux. Le dégagement de la bague à poussière ne pose pas de problèmes lorsque la machine est inclinée vers l'arrière.
☞ Le remontage se fait dans l'ordre inverse.

2. Instruction de montage pour le réservoir de pulvérisation

☞ Montez le dispositif de retenue de la canette de pulvérisation sur le timon (**6**) avec le support dirigé vers le haut et vers la gauche vue du côté commande.
☞ Accrochez la canette de pulvérisation avec le timon dans le dispositif de retenue et basculer ce dernier vers l'arrière jusqu'à ce que le dispositif d'arrêt sphérique se mette en place.
☞ Poussez ensuite l'étrier-ressort sur le groupe de réglage du manche (**9**).
☞ Vous pouvez mettre la boîte en place à gauche ou à droite.
☞ Placer le flexible articulé et rotatif dans le sens que vous souhaitez.

3. Nettoyage par la méthode Cleaner Spray

☞ Equiper, pour le nettoyage par la méthode cleaner spray, la monobrosse des accessoires suivants: Spraymaster (**20)**, Plateau d'entraînement pour les pads (**18**) et pad marron (**19**).
☞ Remplir le résrvoir de vaporisation en utilisant le produit désiré.
☞ Mettre un pad sur le plateau d'entraînement.

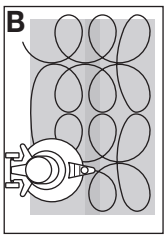

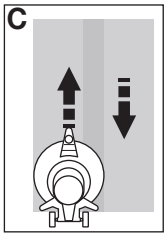

☞ Mettre la machine en marche.
☞ Vaporiser le produit de lustrage en tirant plusieurs fois le levier du Spraymaster à fond. Puis commencer immédiatement le lustrage jusqu'à ce que le brillant apparaisse (**B + C**).
☞ Nous conseillons de traiter la surface concernée progressivement en petites sections.
La monobrosse R 43-900 / R 53-1100 / R 53-1500 permet d'obtenir des performances de surface de loin supérieures à celles qui seraient obtenues avec une machine plus lente. La machine est adaptée au lustrage avec des polymères dispersés. Les caractéristiques de praticabilité et de résistance du revêtement sont conservées. Il est également possible d'éliminer les rayures.

4. Nettoyage par polissage/ méthode Cleaner

☞ Pour ces travaux, utiliser de préférence les pads rouges de Floordress. Cela vous permet d'éliminer rapidement les rayures et égratignures et d'obtenir très vite le <<wet-gloss>> typique.

5. Service

☞ Si une réparation devait s'avérer nécessaire, veuillez vous adres-ser à votre grossiste ou à l'un des ateliers de service.

☞ Une assistance rapide et professionnelle vous sera offerte.

⚠ Cette machine est uniquement destinée à une utilisation sur des surfaces planes avec une pente maximale de 2%.

⚠ Cette machine n'est pas destinée à être utilisée sur des voies publiques ou rues.

6. Les indications suivantes doivent absolument être respectées:

☞ Arrêter l'entraînement de la machine et retirer la prise de courant lors du nettoyage, de l'entretien, de l'échange de pièces ou de la modification de la fonciton de la machine.

☞ La conduite de raccordement électrique ne doit pas être endommagée par roulage, par écrasement, arrachement ou autres.

☞ La machine ne doit pas être utilisée si la conduite de raccordement n'est pas dans un état parfait.

☞ Respecter les exécutions indiquées par le fabricant lors de l'utilisation ou du remplacement de conduites de raccordement au réseau ou à l'appareil.

☞ Lors du remplacement de raccords de conduites de raccordement au réseau ou à l'appareil, la protection contre les eaux de projection et la résistance mécanique doivent être assurées.

☞ Lors du transport de la machine en ascenseur, mettre le manche/ le timon en position veritacale pou qu'il n'accroche pas aux parois du puits d'ascenseur. La sécurité contre la réouverture s'effectue automa-tiquement par le biais de l'équipement breveté de réglage de manche/timon.

☞ N'utiliser que des produits de nettoyage conformes à l'usage de la machine.

☞ N'utiliser en aucun cas des produits inflammables, toxiques ou corrosifs.

☞ L'entretien y compris le raccordement de conduites de liquide de nettoyage et celui de flexibles ne doit être réalisé que par les services après-ventes reconnus ou par les spécialistes possédant une connaissance approfondie des prescriptions de sécurité nécessaires.

7. Stockage

Si la monobrosse n'est pas utilisée, elle doit être rangée au sec et à des conditions ambiantes normales (**pas en dessous de O°C**).

8. Protection del'environnement

	Les matériaux constitutifs de l'emballage sont recyclables. Ne pas jeter les emballages dans les ordures ménagères, mais les remet-tre à un système de recyclage.
	Les appareils usés contiennent des matériaux précieux recy-clables lesquels doivent être apportés à un système de re-cyclage. Il est interdit de jeter les batteries, l'huile et les subs-tances similaires dans l'envi-ronnement. Pour cette raison, utiliser des systèmes de collec-te adéquats afin d'éliminer les appareils hors d'usage.

Déclaration de Conformité

Nous,

Cleanfix Reinigungssysteme AG
Stettenstrasse - CH-9247 Henau

déclarons sous notre seule responsabilité que le produit,

Monobrosse
R 43-900 / R 53-1100 / R 53-1500

de No. de code série 9001 et suivantes
(nom, type, no. de serie.)

auquel se réfère cette déclaration est conforme à la (aux) norme(s) ou autre(s) document(s) normatif(s).

Safety:

EN 60335-1:2002 + am; EN 60335-2-67:2003;
EN ISO 11202:1997; EN ISO 5349-1:2002
EN ISO 11202:1995; EN ISO 5349-1:2001

EMC:

EN 55014-1:00 + am; EN 61000-3-2:2001
EN 61000-3-3:94 + am; EN 55014-2:97 + am
EN 61000-6-3:2002;

EMF:

EN 50366:03

(titre et/ou no. et date de publication de la (des) norme(s)).

conformément aux dispostions de Directive

2006 / 95 / EC - 2006 / 42 / EC - 2004 / 108 / EC

Henau, 01.01.2010

Roland Flück
Directeur Développement

Cleanfix Reinigungssysteme AG
Stettenstrasse - CH - 9247 Henau
Tel. 0041 71 955 47 47 • Fax 0041 71 955 47 60
www.cleanfix.com - info@cleanfix.com